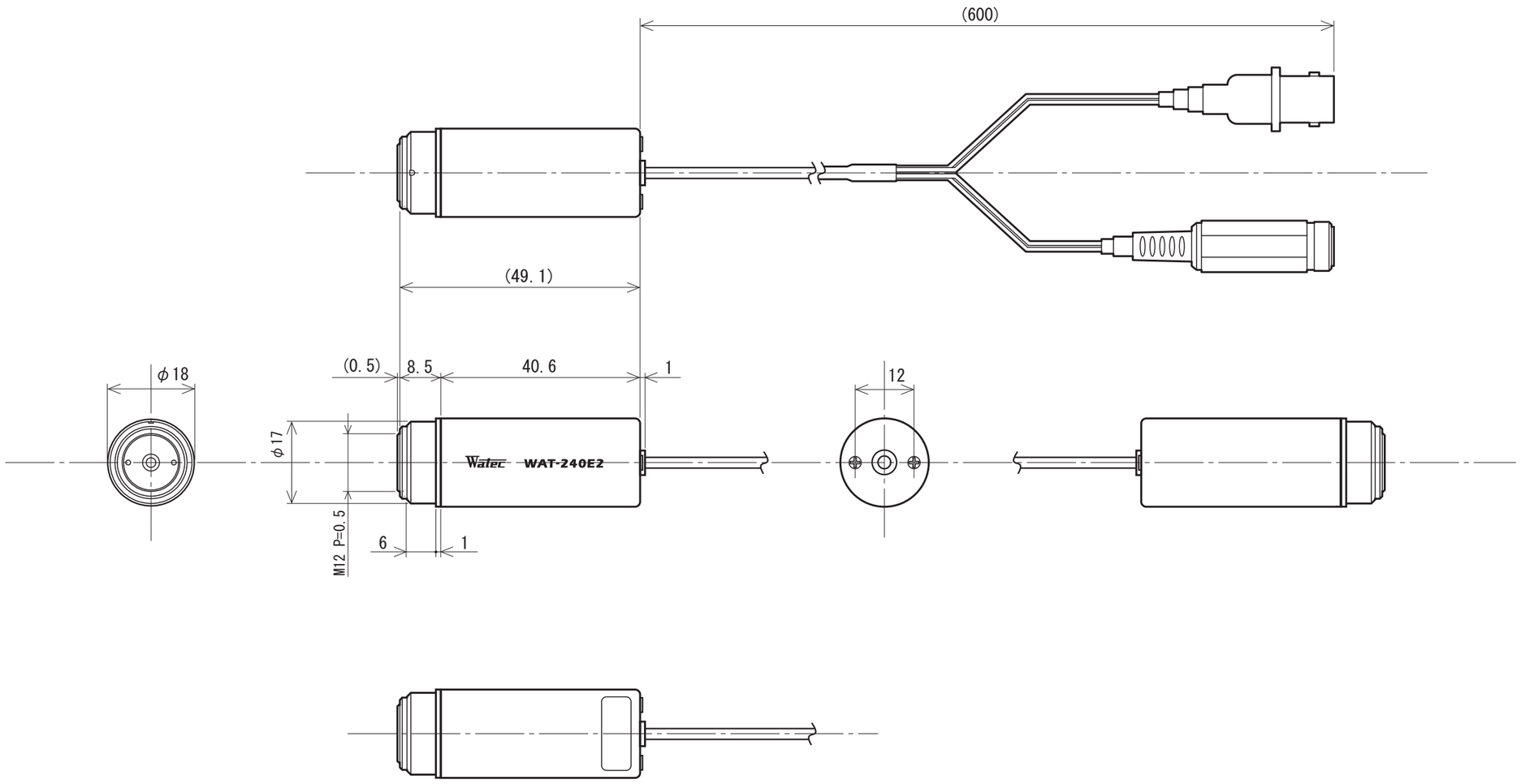WAT-240E2/CB(P3.7)